見積参考資料

工事名　Ｒ７徳土　小松島佐那河内線　徳・八多　道路改良工事（担い手確保型）

◇経費情報◇

工種区分	道路改良工事
単価地区	徳島東部１
単価使用年月	令和 7年 6月
施工地域・工事場所	一般交通影響有り（２）－２
前金支出割合	補正を行わない
契約保証	金銭的保証
現場環境改善費	計上しない
担い手確保モデル工事に係る経費補正	通期の週休２日

注意

「見積参考資料」は入札参加者の迅速で適正な工事費の見積りのための一資料であり、請負契約を拘束するものではない。

本工事は、「担い手確保モデル工事（発注者指定型）」であり、通期の週休２日の経費補正（担い手確保モデル工事実施要領参照）を計上している。

設計内訳書（本01）

工事名	Ｒ７徳土　小松島佐那河内線　徳・八多　道路改良工事（担い手確保型）	事業区分 工事区分	道路新設･改築 道路改良

工事区分・工種・種別・細別	規格	単位	数量	単価	金額	数量・金額増減	摘要
道路改良		式	1				
道路土工		式	1				
掘削工		式	1				
掘削	土質:土砂,施工方法:片切掘削	m3	50				単　1号
路床盛土工		式	1				
路床盛土	施工幅員:2.5m未満	m3	10				単　2号
残土処理工		式	1				
土砂等運搬	土質:土砂(岩塊･玉石混り土含む)	m3	90				単　3号
残土等処分		m3	90				単　4号
排水構造物工		式	1				
作業土工		式	1				
床掘り	土質:土砂	m3	80				単　5号
埋戻し	土質:土砂	m3	20				単　6号

設計内訳書（本01）

工事名	Ｒ７徳土　小松島佐那河内線　徳・八多　道路改良工事（担い手確保型）	事業区分 工事区分	道路新設･改築 道路改良

工事区分・工種・種別・細別	規格	単位	数量	単価	金額	数量・金額増減	摘要
基面整正		m2	50				単　7号
側溝工		式	1				
自由勾配側溝 1号	側溝規格:B800×600	m	35				単　8号 暫定単価
自由勾配側溝 2号　横断用	側溝規格:B400×H400	m	11				単　9号 暫定単価
側溝蓋 1号　Co蓋		枚	28				単　10号
側溝蓋 1号　鋼製蓋		枚	3				単　11号 暫定単価
側溝蓋 2号　横断用		枚	10				単　12号 暫定単価
管渠工		式	1				
暗渠排水管 既設側溝接続	作業区分:据付,管種別:波状管,管径:200～400mm	m	5				単　13号
構造物撤去工		式	1				
構造物取壊し工		式	1				
舗装版切断	舗装版種別:ｱｽﾌｧﾙﾄ舗装版,ｱｽﾌｧﾙﾄ舗装版厚:15cm以下	m	21				単　14号
舗装版破砕	舗装版種別:ｱｽﾌｧﾙﾄ舗装版,舗装版厚:5cm	m2	18				単　15号

設計内訳書（本01）

工事名	Ｒ７徳土　小松島佐那河内線　徳・八多　道路改良工事（担い手確保型）	事業区分 工事区分	道路新設･改築 道路改良

工事区分・工種・種別・細別	規格	単位	数量	単価	金額	数量・金額増減	摘要
ｺﾝｸﾘｰﾄ取壊し運搬処理	構造物区分:無筋構造物	m3	11				単　16号
運搬処理工		式	1				
殻運搬	殻種別:ｱｽﾌｧﾙﾄ殻	m3	0.9				単　17号
殻処分	殻種別:ｱｽﾌｧﾙﾄ殻	m3	0.9				単　18号
建設汚泥		m3	0.02				単　19号
仮設工		式	1				
交通管理工		式	1				
交通誘導警備員		人日	60				単　20号
舗装		式	1				
舗装工		式	1				
ｱｽﾌｧﾙﾄ舗装工		式	1				
下層路盤(車道･路肩部)	路盤材種類:再生ｸﾗｯｼｬﾗﾝ RC-40,仕上り厚:200mm	m2	160				単　21号
上層路盤(車道･路肩部)	路盤材種類:再生粒度調整砕石 RM-30,仕上り厚:100mm	m2	160				単　22号

設計内訳書（本01）

工事名	Ｒ７徳土　小松島佐那河内線　徳・八多　道路改良工事（担い手確保型）	事業区分 工事区分	道路新設･改築 舗装

工事区分・工種・種別・細別	規格	単位	数量	単価	金額	数量・金額増減	摘要
表層(車道･路肩部)	材料種類:再生密粒度ｱｽｺﾝ(13),舗装厚:50mm,平均幅員:3.0m超	m2	160				単　23号
直接工事費		式	1				
共通仮設		式	1				
共通仮設費		式	1				
技術管理費		式	1				
土質等試験費		式	1				内　1号
共通仮設費（率計上）		式	1				
純工事費		式	1				
現場管理費		式	1				
工事原価		式	1				
一般管理費等		式	1				
工事価格		式	1				
消費税額及び地方消費税額		式	1				

設計内訳書（本01）

工事名	Ｒ７徳土　小松島佐那河内線　徳・八多　道路改良工事（担い手確保型）	事業区分 工事区分	道路新設･改築 舗装

工事区分・工種・種別・細別	規格	単位	数量	単価	金額	数量・金額増減	摘要
工事費計		式	1				

一式当り内訳書

単価使用年月	2025.06
歩掛適用年月	2025.06
労務調整係数	1.000-00000　0.0　0

内　1号	土質等試験費						
名称・規格	条件	単位	数量	単価	金額	数量・金額増減	摘要
土質等試験費(一式入力)		式	1				単　34号
合計							

1次単価表

単価使用年月	2025.06
歩掛適用年月	2025.06
労務調整係数	1.000-00000　0.0　0

単　1号	掘削	土質:土砂,施工方法:片切掘削	単位	m3	単位数量	1	単価	

名称・規格	条件	単位	数量	単価	金額	摘要
掘削	土砂,片切掘削	m3	1			
合計						
単価						円／m3

1次単価表

単価使用年月	2025.06
歩掛適用年月	2025.06
労務調整係数	1.000-00000　0.0　0

単　2号	路床盛土	施工幅員:2.5m未満	単位	m3	単位数量	1	単価	

名称・規格	条件	単位	数量	単価	金額	摘要
路床盛土	2.5m未満	m3	1			
合計						
単価						円／m3

1次単価表

単価使用年月	2025.06
歩掛適用年月	2025.06
労務調整係数	1.000-00000　0.0　0

単　3号	土砂等運搬	土質:土砂(岩塊･玉石混り土含む)	単位	m3	単位数量	1	単価	

名称・規格	条件	単位	数量	単価	金額	摘要
土砂等運搬	標準,ﾊﾞｯｸﾎｳ山積0.8m3(平積0.6m3),土砂(岩塊･玉石混り土含む),無し,49.5km以下	m3	1			
合計						
単価						円／m3

1次単価表

単価使用年月	2025.06
歩掛適用年月	2025.06
労務調整係数	1.000-00000　0.0　0

単　4号	残土等処分		単位	m3	単位数量	1	単価	

名称・規格	条件	単位	数量	単価	金額	摘要
残土等処分		m3	1			
合計						
単価						円／m3

１次単価表

単価使用年月	2025.06
歩掛適用年月	2025.06
労務調整係数	1.000-00000　0.0　0

単　5号	床掘り	土質:土砂	単位	m3	単位数量	1	単価	

名称・規格	条件	単位	数量	単価	金額	摘要
床掘り	土砂,標準,無し,無し	m3	1			
合計						
単価						円／m3

１次単価表

単価使用年月	2025.06
歩掛適用年月	2025.06
労務調整係数	1.000-00000　0.0　0

単　6号	埋戻し	土質:土砂	単位	m3	単位数量	1	単価	

名称・規格	条件	単位	数量	単価	金額	摘要
埋戻し	最大埋戻幅1m未満	m3	1			
合計						
単価						円／m3

1次単価表

単価使用年月	2025.06
歩掛適用年月	2025.06
労務調整係数	1.000-00000　0.0　0

単　7号	基面整正		単位	m2	単位数量	1	単価	

名称・規格	条件	単位	数量	単価	金額	摘要
基面整正		m2	1			
合計						
単価						円／m2

1次単価表

単価使用年月	2025.06
歩掛適用年月	2025.06
労務調整係数	1.000-00000　0.0　0

単　8号	自由勾配側溝 1号	側溝規格:B800×600	単位	m	単位数量	35	単価	

名称・規格	条件	単位	数量	単価	金額	摘要
自由勾配側溝	無し,L=2000mm 1000超え2000kg/個以下,無し,18-8-40(高炉),1.53m3/10m,有り,再生ｸﾗｯｼｬﾗﾝ 40～0,1.92m3	m	34			単　24号
自由勾配側溝	無し,L=2000mm 1000超え2000kg/個以下,無し,18-8-40(高炉),1.53m3/10m,有り,再生ｸﾗｯｼｬﾗﾝ 40～0,1.92m3	m	0.5			単　25号 暗渠用 暫定単価
合計						
単価						円／m

1次単価表

単価使用年月	2025.06
歩掛適用年月	2025.06
労務調整係数	1.000-00000　0.0　0

単　9号	自由勾配側溝 2号　横断用	側溝規格:B400×H400	単位	m	単位数量	1	単価	

名称・規格	条件	単位	数量	単価	金額	摘要
自由勾配側溝	無し,L=2000mm 1000kg/個以下,無し,18-8-40(高炉),0.67m3/10m,有り,再生ｸﾗｯｼｬﾗﾝ 40～0,0.77m3/10m,18-	m	1			単　26号 暫定単価
合計						
単価						円／m

1次単価表

単価使用年月	2025.06
歩掛適用年月	2025.06
労務調整係数	1.000-00000　0.0　0

単　10号	側溝蓋 1号　Co蓋		単位	枚	単位数量	35	単価	

名称・規格	条件	単位	数量	単価	金額	摘要
蓋版	据付け,無し,蓋版(各種),40を超え170kg/枚以下,無し,無し	枚	31			単　27号
合計						
単価						円／枚

1次単価表

単価使用年月	2025.06
歩掛適用年月	2025.06
労務調整係数	1.000-00000　0.0　0

単　11号	側溝蓋 1号　鋼製蓋		単位	枚	単位数量	1	単価	
名称・規格		条件	単位	数量	単価	金額	摘要	
蓋版		据付け,無し,蓋版(各種),40を超え170kg/枚以下,無し,無し	枚	1			単　28号 暫定単価	
合計								
単価							円／枚	

1次単価表

単価使用年月	2025.06
歩掛適用年月	2025.06
労務調整係数	1.000-00000　0.0　0

単　12号	側溝蓋 2号　横断用		単位	枚	単位数量	1	単価	
名称・規格		条件	単位	数量	単価	金額	摘要	
蓋版		据付け,無し,蓋版(各種),40を超え170kg/枚以下,無し,無し	枚	1			単　29号 暫定単価	
合計								
単価							円／枚	

1次単価表

単価使用年月	2025.06
歩掛適用年月	2025.06
労務調整係数	1.000-00000　0.0　0

単　13号	暗渠排水管 既設側溝接続	作業区分:据付,管種別:波状管,管径:200～400mm	単位	m	単位数量	1	単価	

名称・規格	条件	単位	数量	単価	金額	摘要
暗渠排水管	据付,波状管及び網状管,200～400mm,不要,全ての費用	m	1			
合計						
単価						円／m

1次単価表

単価使用年月	2025.06
歩掛適用年月	2025.06
労務調整係数	1.000-00000　0.0　0

単　14号	舗装版切断	舗装版種別:ｱｽﾌｧﾙﾄ舗装版,ｱｽﾌｧﾙﾄ舗装版厚:15cm以下	単位	m	単位数量	1	単価	

名称・規格	条件	単位	数量	単価	金額	摘要
舗装版切断	ｱｽﾌｧﾙﾄ舗装版,15cm以下,全ての費用	m	1			
合計						
単価						円／m

1次単価表

単価使用年月	2025.06
歩掛適用年月	2025.06
労務調整係数	1.000-00000　0.0　0

単　15号	舗装版破砕	舗装版種別:ｱｽﾌｧﾙﾄ舗装版,舗装版厚:5cm	単位	m2	単位数量	1	単価	

名称・規格	条件	単位	数量	単価	金額	摘要
舗装版破砕	ｱｽﾌｧﾙﾄ舗装版,無し,必要,15cm以下,有り,全ての費用	m2	1			
合計						
単価						円／m2

1次単価表

単価使用年月	2025.06
歩掛適用年月	2025.06
労務調整係数	1.000-00000　0.0　0

単　16号	ｺﾝｸﾘｰﾄ取壊し運搬処理	構造物区分:無筋構造物	単位	m3	単位数量	1	単価	

名称・規格	条件	単位	数量	単価	金額	摘要
構造物とりこわし･運搬･処分(複合)	無筋構造物,無し,無し,必要,無し,5.7以下	m3	1			単　30号
合計						
単価						円／m3

1次単価表

単価使用年月	2025.06
歩掛適用年月	2025.06
労務調整係数	1.000-00000　0.0　0

単　17号	殻運搬	殻種別:ｱｽﾌｧﾙﾄ殻	単位	m3	単位数量	1	単価	

名称・規格	条件	単位	数量	単価	金額	摘要
殻運搬	舗装版破砕,機械(対策不要厚15cm超)又は必要,無し,6.0km以下,全ての費用	m3	1			
合計						
単価						円／m3

1次単価表

単価使用年月	2025.06
歩掛適用年月	2025.06
労務調整係数	1.000-00000　0.0　0

単　18号	殻処分	殻種別:ｱｽﾌｧﾙﾄ殻	単位	m3	単位数量	1	単価	

名称・規格	条件	単位	数量	単価	金額	摘要
処分費(m3)		m3	1			単　31号
合計						
単価						円／m3

１次単価表

単価使用年月	2025.06
歩掛適用年月	2025.06
労務調整係数	1.000-00000　0.0　0

単　19号	建設汚泥		単位	m3	単位数量	1	単価	
名称・規格		条件	単位	数量	単価	金額	摘要	
処分費(m3)			m3	1			単　32号	
合計								
単価							円／m3	

１次単価表

単価使用年月	2025.06
歩掛適用年月	2025.06
労務調整係数	1.000-00000　0.0　0

単　20号	交通誘導警備員		単位	人日	単位数量	1	単価	
名称・規格		条件	単位	数量	単価	金額	摘要	
交通誘導警備員B			人日	1			単　33号	
合計								
単価							円／人日	

1次単価表

単価使用年月	2025.06
歩掛適用年月	2025.06
労務調整係数	1.000-00000　0.0　0

単　21号	下層路盤(車道･路肩部)	路盤材種類:再生ｸﾗｯｼｬﾗﾝ RC-40,仕上り厚:200mm	単位	m2	単位数量	1	単価	

名称・規格	条件	単位	数量	単価	金額	摘要
下層路盤(車道･路肩部)	100mm,1層施工,再生ｸﾗｯｼｬﾗﾝ RC-40,全ての費用	m2	1			
合計						
単価						円／m2

1次単価表

単価使用年月	2025.06
歩掛適用年月	2025.06
労務調整係数	1.000-00000　0.0　0

単　22号	上層路盤(車道･路肩部)	路盤材種類:再生粒度調整砕石 RM-30,仕上り厚:100mm	単位	m2	単位数量	1	単価	

名称・規格	条件	単位	数量	単価	金額	摘要
上層路盤(車道･路肩部)	再生粒度調整砕石 RM-30,100mm,1層施工,全ての費用	m2	1			
合計						
単価						円／m2

1次単価表

単価使用年月	2025.06
歩掛適用年月	2025.06
労務調整係数	1.000-00000　0.0　0

単　23号	表層(車道･路肩部)	材料種類:再生密粒度ｱｽｺﾝ(13),舗装厚:50mm,平均幅員:3.0m超	単位	m2	単位数量	1	単価	

名称・規格	条件	単位	数量	単価	金額	摘要
表層(車道･路肩部)	3.0m超,50mm,再生密粒度ｱｽｺﾝ(13),ﾌﾟﾗｲﾑｺｰﾄ PK-3,全ての費用	m2	1			
合計						
単価						円／m2

２次単価表

単価使用年月	2025.06
歩掛適用年月	2025.06
労務調整係数	1.000-00000　0.0　0

単　24号	自由勾配側溝	無し,L=2000mm 1000超え2000kg/個以下,無し,18-8-40(高炉),1.53m3/10m,有り,再生ｸﾗｯｼｬﾗﾝ 40～0,1.92m3	単位	m	単位数量	10	単価	

名称・規格	条件	単位	数量	単価	金額	摘要
自由勾配側溝 昼間 L2000 2000kg以下 制約無		m	10			
側溝 自由勾配側溝　標準　800×600×2000		個	5			
生ｺﾝｸﾘｰﾄ 18-8-40 高炉		m3	1.622			
生ｺﾝｸﾘｰﾄ 18-8-40 高炉		m3	1.749			
再生ｸﾗｯｼｬｰﾗﾝ RC-40		m3	2.304			
諸雑費(まるめ)		式	1			
合計						
単価						円／m

２次単価表

単価使用年月	2025.06
歩掛適用年月	2025.06
労務調整係数	1.000-00000　0.0　0

単　25号	自由勾配側溝	無し,L=2000mm 1000超え2000kg/個以下,無し,18-8-40(高炉),1.53m3/10m,有り,再生ｸﾗｯｼｬﾗﾝ 40～0,1.92m3	単位	m	単位数量	10	単価	

名称・規格	条件	単位	数量	単価	金額	摘要
自由勾配側溝 昼間 L2000 2000kg以下 制約無		m	10			
側溝 自由勾配側溝　暗渠　800×600×513		個	5			暫定単価
生ｺﾝｸﾘｰﾄ 18-8-40 高炉		m3	1.622			
生ｺﾝｸﾘｰﾄ 18-8-40 高炉		m3	1.749			
再生ｸﾗｯｼｬｰﾗﾝ RC-40		m3	2.304			
諸雑費(まるめ)		式	1			
合計						
単価						円／m

２次単価表

単価使用年月	2025.06
歩掛適用年月	2025.06
労務調整係数	1.000-00000　0.0　0

単　26号	自由勾配側溝	無し,L=2000mm 1000kg/個以下,無し,18-8-40(高炉),0.67m3/10m,有り,再生ｸﾗｯｼｬﾗﾝ 40～0,0.77m3/10m,18-	単位	m	単位数量	10	単価	

名称・規格	条件	単位	数量	単価	金額	摘要
自由勾配側溝 昼間 L2000 1000kg以下 制約無		m	10			
側溝 自由勾配側溝　横断用　400×400×2000		個	5			暫定単価
生ｺﾝｸﾘｰﾄ 18-8-40 高炉		m3	0.71			
生ｺﾝｸﾘｰﾄ 18-8-40 高炉		m3	0.35			
再生ｸﾗｯｼｬｰﾗﾝ RC-40		m3	0.924			
諸雑費(まるめ)		式	1			
合計						
単価						円／m

２次単価表

単価使用年月	2025.06
歩掛適用年月	2025.06
労務調整係数	1.000-00000　0.0　0

単　27号	蓋版	据付け,無し,蓋版(各種),40を超え170kg/枚以下,無し,無し	単位	枚	単位数量	100	単価	

名称・規格	条件	単位	数量	単価	金額	摘要
蓋版ｺﾝｸﾘｰﾄ･鋼製 昼間 170kg以下 制約無		枚	100			
側溝蓋 自由勾配側溝　Co蓋（2枚掛）幅800		枚	100			
諸雑費(まるめ)		式	1			
合計						
単価						円／枚

２次単価表

単価使用年月	2025.06
歩掛適用年月	2025.06
労務調整係数	1.000-00000　0.0　0

単　28号	蓋版	据付け,無し,蓋版(各種),40を超え170kg/枚以下,無し,無し	単位	枚	単位数量	100	単価	

名称・規格	条件	単位	数量	単価	金額	摘要
蓋版ｺﾝｸﾘｰﾄ･鋼製 昼間 170kg以下 制約無		枚	100			
側溝蓋 自由勾配側溝　鋼製蓋		枚	100			暫定単価
諸雑費(まるめ)		式	1			
合計						
単価						円／枚

２次単価表

単価使用年月	2025.06
歩掛適用年月	2025.06
労務調整係数	1.000-00000　0.0　0

単　29号	蓋版	据付け,無し,蓋版(各種),40を超え170kg/枚以下,無し,無し	単位	枚	単位数量	100	単価	

名称・規格	条件	単位	数量	単価	金額	摘要
蓋版ｺﾝｸﾘｰﾄ･鋼製 昼間 170kg以下 制約無		枚	100			
側溝蓋 自由勾配側溝　Co蓋（2枚掛）幅400 横断用		枚	100			暫定単価
諸雑費(まるめ)		式	1			
合計						
単価						円／枚

２次単価表

単価使用年月	2025.06
歩掛適用年月	2025.06
労務調整係数	1.000-00000　0.0　0

単　30号	構造物とりこわし･運搬･処分(複合)	無筋構造物,無し,無し,必要,無し,5.7以下	単位	m3	単位数量	1	単価	

名称・規格	条件	単位	数量	単価	金額	摘要
構造物とりこわし	無筋構造物,機械施工,無し,無し,必要	m3	1			単　35号
処分費(m3)		m3	1			単　36号
殻運搬	ｺﾝｸﾘｰﾄ(無筋)構造物とりこわし,機械積込,無し,5.7km以下,全ての費用	m3	1			
合計						
単価						円／m3

２次単価表

単価使用年月	2025.06
歩掛適用年月	2025.06
労務調整係数	1.000-00000　0.0　0

単　31号	処分費(m3)		単位	m3	単位数量	100	単価	
名称・規格		条件	単位	数量	単価	金額	摘要	
処分費 As殻			m3	100				
合計								
単価							円／m3	

２次単価表

単価使用年月	2025.06
歩掛適用年月	2025.06
労務調整係数	1.000-00000　0.0　0

単　32号	処分費(m3)		単位	m3	単位数量	100	単価	
名称・規格		条件	単位	数量	単価	金額	摘要	
処分費 建設汚泥			m3	100				
合計								
単価							円／m3	

２次単価表

単価使用年月	2025.06
歩掛適用年月	2025.06
労務調整係数	1.000-00000　0.0　0

単　33号	交通誘導警備員B		単位	人日	単位数量	1	単価	
名称・規格		条件	単位	数量	単価	金額	摘要	
交通誘導警備員B			人	1				
諸雑費(まるめ)			式	1				
合計								
単価							円／人日	

２次単価表

単価使用年月	2025.06
歩掛適用年月	2025.06
労務調整係数	1.000-00000　0.0　0

単　34号	土質等試験費(一式入力)		単位	式	単位数量	1	単価	
名称・規格		条件	単位	数量	単価	金額	摘要	
土質等試験費			式	1				
合計								

3次単価表

単価使用年月	2025.06
歩掛適用年月	2025.06
労務調整係数	1.000-00000　0.0　0

単　35号	構造物とりこわし	無筋構造物,機械施工,無し,無し,必要	単位	m3	単位数量	1	単価	

名称・規格	条件	単位	数量	単価	金額	摘要
無筋構造物 昼間 機械施工 制約無		m3	1			
諸雑費(まるめ)		式	1			
合計						
単価						円／m3

3次単価表

単価使用年月	2025.06
歩掛適用年月	2025.06
労務調整係数	1.000-00000　0.0　0

単　36号	処分費(m3)		単位	m3	単位数量	100	単価	

名称・規格	条件	単位	数量	単価	金額	摘要
処分費 Co殻（無筋）		m3	100			
合計						
単価						円／m3

機労材集計リスト（機械）

工事名	Ｒ７徳土　小松島佐那河内線　徳・八多　道路改良工事（担い手確保型）					
単価コード	名　称	規　格	単位	数量	金額	摘要
L001010007	ﾊﾞｯｸﾎｳ(ｸﾛｰﾗ)[標準]	山積0.8m3(平積0.6m3)	日	0.499	5,084	
L001010012	ﾊﾞｯｸﾎｳ(ｸﾛｰﾗ)後方超小旋回型	山積0.45m3(平積0.35m3)	日	0.162	1,163	
L001050002	ﾛｰﾄﾞﾛｰﾗ[ﾏｶﾀﾞﾑ]	運転質量10～12t	日	0.085	440	
L001060003	ﾀｲﾔﾛｰﾗ[普通型]	運転質量8～20t	日	0.496	2,564	
L001070002	振動ﾛｰﾗ(舗装用)[ﾊﾝﾄﾞｶﾞｲﾄﾞ式]	運転質量0.8～1.1t	日	0.334	664	
L001180001	ﾀﾝﾊﾟ及びﾗﾝﾏ	質量 60～80kg	日	0.818	528	
L001210002	ｱｽﾌｧﾙﾄﾌｨﾆｯｼｬ	[ﾎｲｰﾙ型]舗装幅2.3～6.0m	日	0.087	2,824	
M000202090	ﾊﾞｯｸﾎｳ(ｸﾛｰﾗ型)[標準型･超低騒音型]	排出ｶﾞｽ対策型(第3次基準値) 山積0.8m3	供用日	0.305	6,120	
M000202123	ﾊﾞｯｸﾎｳ(ｸﾛｰﾗ)[後方超小旋回･超低騒音]	排出ｶﾞｽ対策型(2014年規制)山積0.45m3	供用日	0.313	5,690	
M000301005	ﾀﾞﾝﾌﾟﾄﾗｯｸ[ｵﾝﾛｰﾄﾞ･ﾃﾞｨｰｾﾞﾙ]	10t積級	供用日	7.407	154,415	
M000701015	ﾓｰﾀｸﾞﾚｰﾀﾞ[土工用･排ｶﾞｽ対策型(第2次)]	ﾌﾞﾚｰﾄﾞ幅3.1m	供用日	0.403	7,084	
M000801009	ﾛｰﾄﾞﾛｰﾗ[ﾏｶﾀﾞﾑ･排ｶﾞｽ対策型(第2次)]	運転質量10t 締固め幅2.1m	供用日	0.419	5,740	
M000907002	ｺﾝｸﾘｰﾄ圧砕装置(大割機)	開口幅735～850mm破砕力550～980kN	供用日	0.13	2,331	
M001161013	ｺﾝｸﾘｰﾄｶｯﾀ[ﾊﾞｷｭｰﾑ式(超低騒音型)]	湿式 切削深20cm級 ﾌﾞﾚｰﾄﾞ径φ56cm	供用日	0.116	1,506	
	合計額				196,153	

徳島県

見積単価一覧表

工事名	R7徳土　小松島佐那河内線　徳・八多　道路改良工事（担い手確保型）			
名称	規格	単位	単価	備考
自由勾配側溝	800×600×513　暗渠型	個	143,000	暫定単価
自由勾配側溝	400×400×2000　横断型	個	74,500	暫定単価
自由勾配側溝蓋	鋼製蓋　幅800	枚	80,100	暫定単価
自由勾配側溝蓋	Co蓋　2枚掛け　幅400　横断用	枚	8,950	暫定単価
処分費	土砂	m3	1,800	運搬距離L=33.1km
処分費	アスファルト殻	m3	2,300	運搬距離L=4.6km
処分費	コンクリート殻（無筋）	m3	2,100	運搬距離L=4.6km
処分費	建設汚泥	m3	12,000	
※以下は，週休2日補正として計上している金額の合計額を参考値として示したものです。				
直接工事費分	4週8休経費補正	式	36,345	
共通仮設費分	4週8休経費補正	式	0	

技術管理費積上げ項目一覧表

工事名	Ｒ７徳土　小松島佐那河内線　徳・八多　道路改良工事（担い手確保型）
積上げ項目	土質等試験費（特定事業場用）

番号	項目	規格仕様	単位	数量	備考
1	溶出液作成料		検体	1	
2	カドミウム	溶出試験	検体	1	
3	全シアン	溶出試験	検体	1	
4	有機リン	溶出試験	検体	1	
5	鉛	溶出試験	検体	1	
6	六価クロム	溶出試験	検体	1	
7	総水銀	溶出試験	検体	1	
8	アルキル水銀	溶出試験	検体	1	
9	PCB	溶出試験	検体	1	
10	ジクロロメタン	溶出試験	検体	1	
11	四塩化炭素	溶出試験	検体	1	
12	1,2-ジクロロエタン	溶出試験	検体	1	
13	1,1-ジクロロエチレン	溶出試験	検体	1	
14	シス-1,2-ジクロロエチレン	溶出試験	検体	1	
15	1,1,1-トリクロロエタン	溶出試験	検体	1	
16	1,1,2-トリクロロエタン	溶出試験	検体	1	
17	トリクロロエチレン	溶出試験	検体	1	
18	テトラクロロエチレン	溶出試験	検体	1	
19	1,3-ジクロロプロペン	溶出試験	検体	1	
20	ベンゼン	溶出試験	検体	1	
21	クロロエチレン	溶出試験	検体	1	
22	チウラム	溶出試験	検体	1	
23	シマジン	溶出試験	検体	1	
24	チオベンカルブ	溶出試験	検体	1	
25	セレン	溶出試験	検体	1	
26	ふっ素	溶出試験	検体	1	
27	ほう素	溶出試験	検体	1	
28	1,4-ジオキサン	溶出試験	検体	1	

(レベル1)　工事区分
道路改良

数量総括表

(レベル2) 工　種	(レベル3) 種　別	(レベル4) 細　別	(レベル5) 規　格	単位	数　量	備　考
道路土工	掘削工	掘削	土砂　W＜5.0	m3	47	
	路床盛土工	路床1	W＜2.5	m3	14	
	残土			m3	87	
構造物撤去工	構造物取壊し工	ｺﾝｸﾘｰﾄ構造物取壊し	無筋	m3	11	
		舗装版切断	t=5cm	m	21	
		舗装版破砕	t=5cm	m2	18	
	運搬処理工	Co殻処理	無筋	m3	11	
		As殻処理		m3	0.9	
		建設汚泥		m3	0.02	
排水構造物工						
	作業土工	床掘B	土砂	m3	78	
		埋戻D	最大埋戻幅：W＜1.0m	m3	20	
		基面整正		m2	53	
	1号自由勾配側溝					
		B800*600		m	34.7	
		基礎ｺﾝｸﾘｰﾄ	18-8-40 W/C≦60%	m3	5	
		基礎砕石	RC-40,t=15cm	m2	44	
		ｲﾝﾊﾞｰﾄｺﾝｸﾘｰﾄ	18-8-40 W/C≦60%	m3	6	
		側溝蓋	自由勾配側溝	枚	28	
		鋼製溝蓋	縦断用ふた　2枚掛け	枚	3	
		型枠	小型	m2	9	

（レベル1）　工事区分
道路改良

数 量 総 括 表

（レベル2） 工　種	（レベル3） 種　別	（レベル4） 細　別	（レベル5） 規　格	単位	数　量	備　考
	2号自由勾配側溝					
		B400*400		m	10.8	
		基礎コンクリー	18-8-40 W/C≦60%	m3	0.7	
		基礎砕石	RC-40,t=10cm	m2	8	
		ｲﾝﾊﾞｰﾄｺﾝｸﾘｰﾄ	18-8-40 W/C≦60%	m3	0.4	
		側溝蓋	横断用ふた　2枚掛け	枚	10	
		型枠	小型	m2	2	
	暗渠配水管	波状管	Φ400	m	5	既設側溝接続用
舗装工	ｱｽﾌｧﾙﾄ舗装工	車道舗装				車道舗装＋横断側溝部
		表層	再生密粒度As混合物 t=5cm	m2	160	
		上層路盤	再生粒度調整砕石(RM-30) t=10cm	m2	160	
		下層路盤	再生クラッシャーラン(RC-40) t=20cm	m2	160	
仮設工	交通管理工					
		交通誘導警備員	B	人日	60	

第　号 計算書　道　路　土　工　計　算　書

名　称	規　格	算　式	単位	小 計	合 計
【道路土工 集計表】					
掘　削	土砂:W＜5.0m	断面計算書より	m3		46.7
路　床　①	W＜2.5	断面計算書より	m3		13.5
残　土		(掘削＋床掘)-(路床＋埋戻)／0.9			
		(46.7+77.6)－(13.5+20.5)/0.9	m3		86.5

道　路　土　工　数　量　計　算　書

測　点	距離 m	掘　削 (土砂;W＜5.0m) 単位：m3									摘　要
		断面	平均	数量	断面	平均	数量	断面	平均	数量	
No. 41　+12.3		1.9									
No. 42	7.5	1.9	1.90	14.0							
No. 43	19.7	0.8	1.35	26.5							
+ 7.6	7.5	0.8	0.80	6.2							
合計	34.7			46.7							

道　路　土　工　数　量　計　算　書

測　点	距離	路　床　① W ＜ 2.5 単位：m3			路　床　② 2.5 ≦ W ＜ 4.0 単位：m3						摘　要
	m	断面	平均	数量	断面	平均	数量	断面	平均	数量	
No. 41　+ 12.3		0.4									NO.24参照
No. 42	7.5	0.4	0.40	2.9							
No. 43	19.7	0.4	0.40	7.7							
+ 7.6	7.5	0.4	0.40	2.9							NO.43参照
合計	34.7			13.5							

第　　号 計算書		構　造　物　撤　去　工　　計　　算　　書			
名　　称	規　　格	算　　式	単位	小 計	合 計
【構造物撤去工】					
無筋ｺﾝｸﾘｰﾄ撤去	既設側溝撤去		m3	11.25	
舗装版切断	横断側溝部		m	21.1	
舗装版破砕	横断側溝部	(基礎Co幅0.67＋0.5*2)*10.8	m2	18.0	t=5cm
Co 殻 処 理			m3	11.25	
As 殻 処 理		18.04*0.05	m3	0.9	
汚 泥 処 理		2.3*0.01*0.05*21.1	m3	0.02	

構造物撤去工数量計算書

測点	距離	Co 撤去（左側）		単位：m3	Co 撤去（中央）		単位：m3	Co 撤去（右側）		単位：m3	摘要
	m	断面	平均	数量	断面	平均	数量	断面	平均	数量	
No. 41 ＋12.300								0.30			NO.42参照
No. 42	7.7							0.30	0.300	2.31	
No. 43	20.0							0.30	0.300	6.00	
＋ 9.800	9.8							0.30	0.300	2.94	NO.43参照
合計	37.5									11.25	

排　水　構　造　物　工　計　算　書			単位：m
名　称	位　　置	延　長	摘　要
1号自由勾配側溝	No.41　＋12.3　付近　～　No. 43　＋ 7.5　付近	34.7	B800-H600
	合　計	34.7	

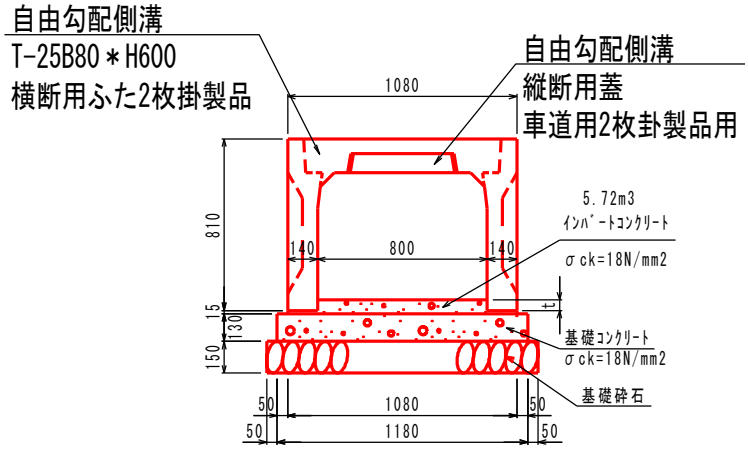

名　　称	規　　格	算　　式	単位	小　計	合　計
側　溝　工					
1号自由勾配側溝	B800*600	標準17本、暗渠カット1本	m		34.7
［共通項目］	(1.0式当り)				
側溝([個別項目]参照)			m		34.700
基礎コンクリート	18-8-40 W/C≦60%	1.180*0.130*34.7	m3		5.323
基 礎 砕 石	RC-40, t=15cm	1.280*34.7	m2		44.416
ｲﾝﾊﾞｰﾄｺﾝｸﾘｰﾄ	18-8-40 W/C≦60%		m3		5.72
側　溝　蓋	自由勾配側溝 縦断用ふた	車道用2枚掛製品用	枚		28.0
鋼 製 溝 蓋	かさ上げ B800用 T-25 L=1000, t=95		枚		3.0
型　　枠	小型	0.13*2*34.7	m2		9.02
【作業土工】	(1.0式当り)				
床　　掘	土砂	断面計算書より	m3		63.7
埋　戻　し	W<1.0	断面計算書より	m3		15.7
基 面 整 正	土砂	1.28*34.7	m2		44.4

1号自由勾配側溝（作業土工） 数量計算書

測　点	距離	床　掘　B　単位：m3			埋　戻 (W<1.0m)　単位：m3						摘　要
	m	断面	平均	数量	断面	平均	数量				
No. 41　+12.3		2.4			0.6						NO.42参照
No. 42	7.5	2.4	2.40	18.2	0.6	0.60	4.8				
No. 43	19.7	2.2	2.30	45.3	0.5	0.55	11.3				
+　7.6	7.5	2.2	2.20	16.4	0.5	0.50	3.8				NO.43参照
合計	34.7			63.7			15.7				

排　水　構　造　物　工　計　算　書

単位：m

名　称	位　　置	延　長	摘　要
2号自由勾配側溝	No.43　＋7.8　付近　～　No. 43　＋　13.4　付近	10.8	
	合　計	10.8	

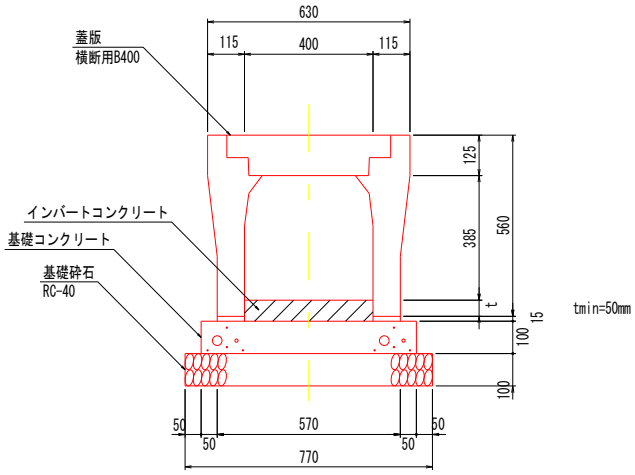

名　　称	規　　格	算　　式	単位	小　計	合　計
側　溝　工					
2号自由勾配側溝	B400*400		m		10.8
［共通項目］	(1.0式当り)				
側溝(［個別項目］参照)			m		10.8
基礎コンクリート	18-8-40 W/C≦60%	0.67*0.100*10.8	m3		0.724
基 礎 砕 石	RC-40, t=10cm	0.770*10.8	m2		8.316
ｲﾝﾊﾞｰﾄｺﾝｸﾘｰﾄ	18-8-40 W/C≦60%		m3		0.36
側　溝　蓋	自由勾配側溝 横断用ふた	横断用2枚掛製品用	枚		10.0
型　　枠	小型	0.10*2*10.8	m2		2.16
【作業土工】	(1.0式当り)				
床　　掘	土砂	1.29*10.8	m3		13.9
埋　戻　し	W<1.0	0.44*10.8	m3		4.8
基 面 整 正	土砂	0.77*10.8	m2		8.3

第　　号 計算書		舗　　装　　工　　計　　算　　書			
名　　称	規　　格	算　　式	単位	小 計	合 計
【舗装工集計表】					
〔県道　車道舗装〕					
表　　層	t=5cm	断面計算書より	m2	141.93	
上 層 路 盤	t=10cm	断面計算書より	m2	141.93	
下 層 路 盤	t=20cm	断面計算書より	m2	141.93	
〔県道　横断側溝部　　〕					
表　　層	t=5cm	(基礎Co幅0.67＋0.5*2)*10.8	m2	18.04	
上 層 路 盤	t=10cm	表層と同量	m2	18.04	
下 層 路 盤	t=20cm	表層と同量	m2	18.04	

舗　装　工　数　量　計　算　書

測　点	距離 m	県道車道舗装 単位：m2									摘　要
		断面	平均	数量	断面	平均	数量	断面	平均	数量	
No. 41 ＋12.3		4.31									NO.42参照
No. 42	7.5	4.31	4.310	32.33							
No. 43	19.7	3.87	4.090	80.57							
＋ 7.6	7.5	3.87	3.870	29.03							NO.43参照
合計	34.7			141.93							